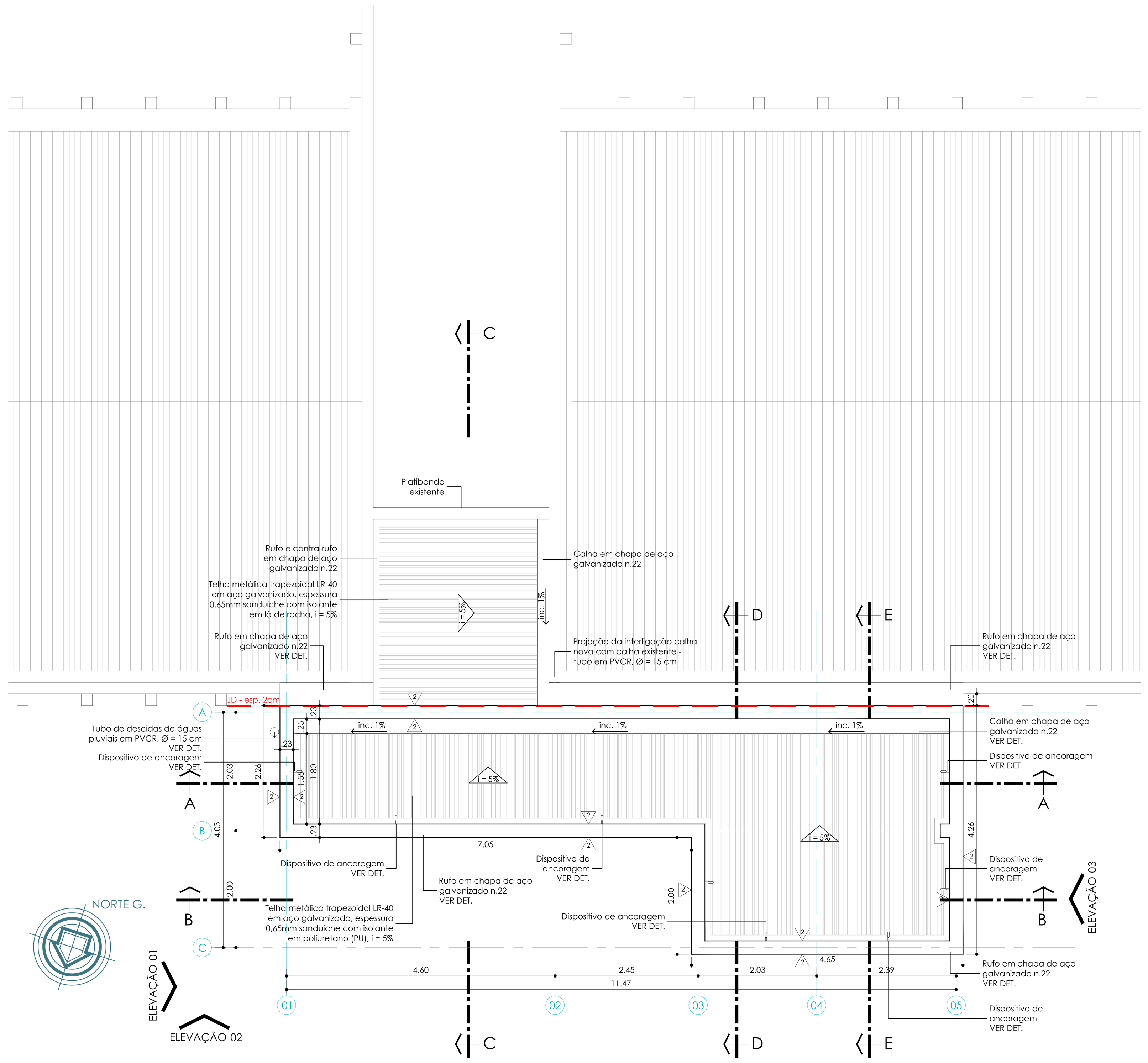

CEL - PLANTA COBERTURA
Escala 1:50

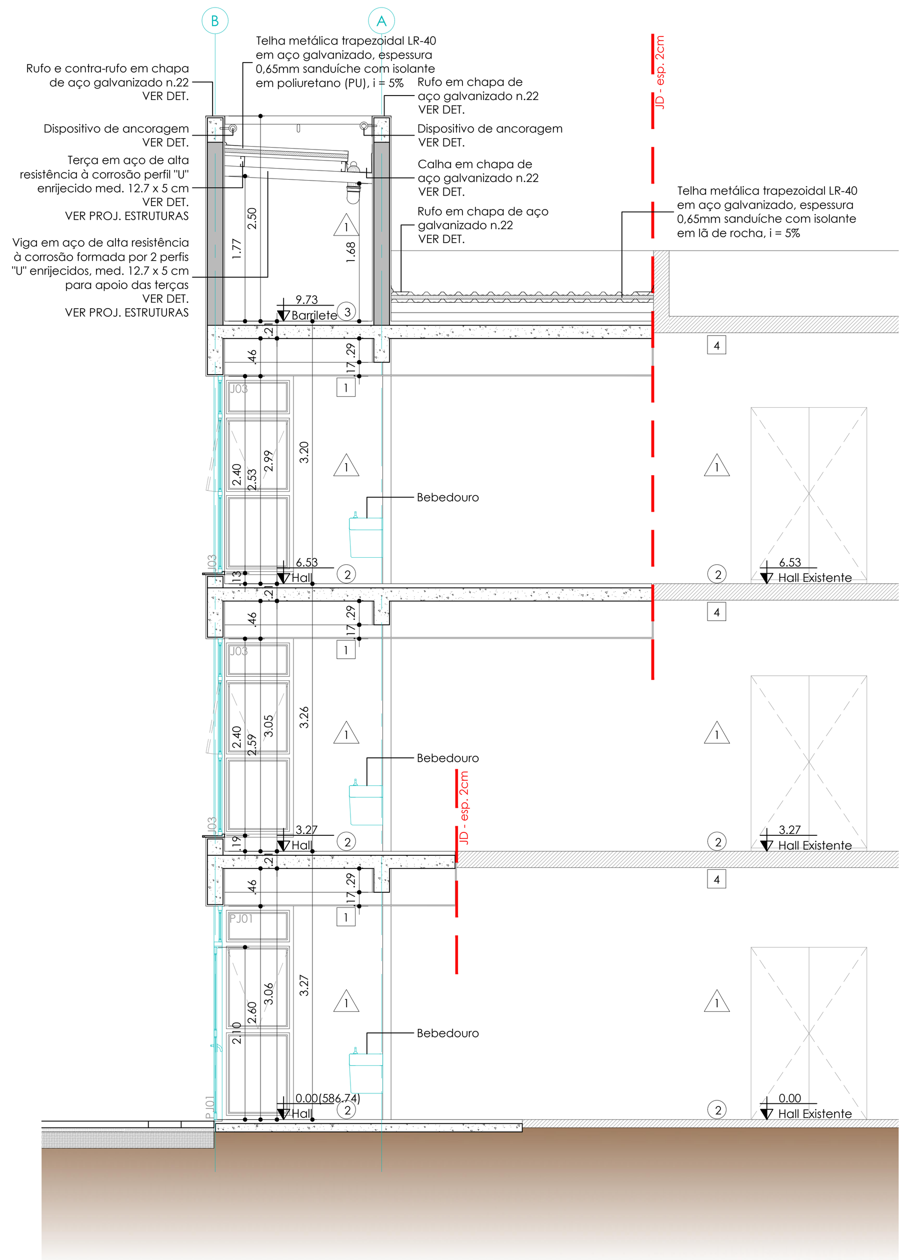

CEL - CORTE CC
Escala 1:50

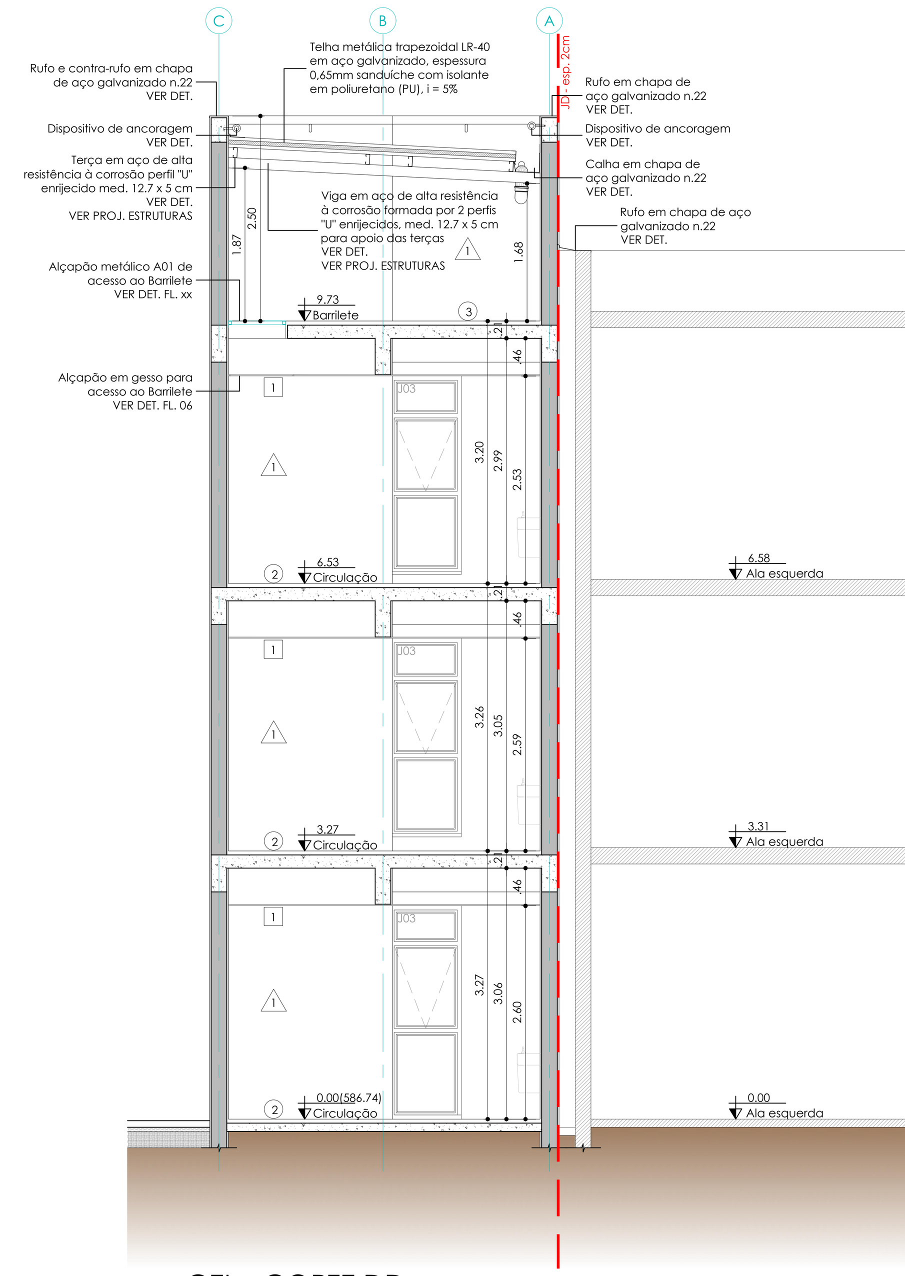

CEL - CORTE DD
Escala 1:50

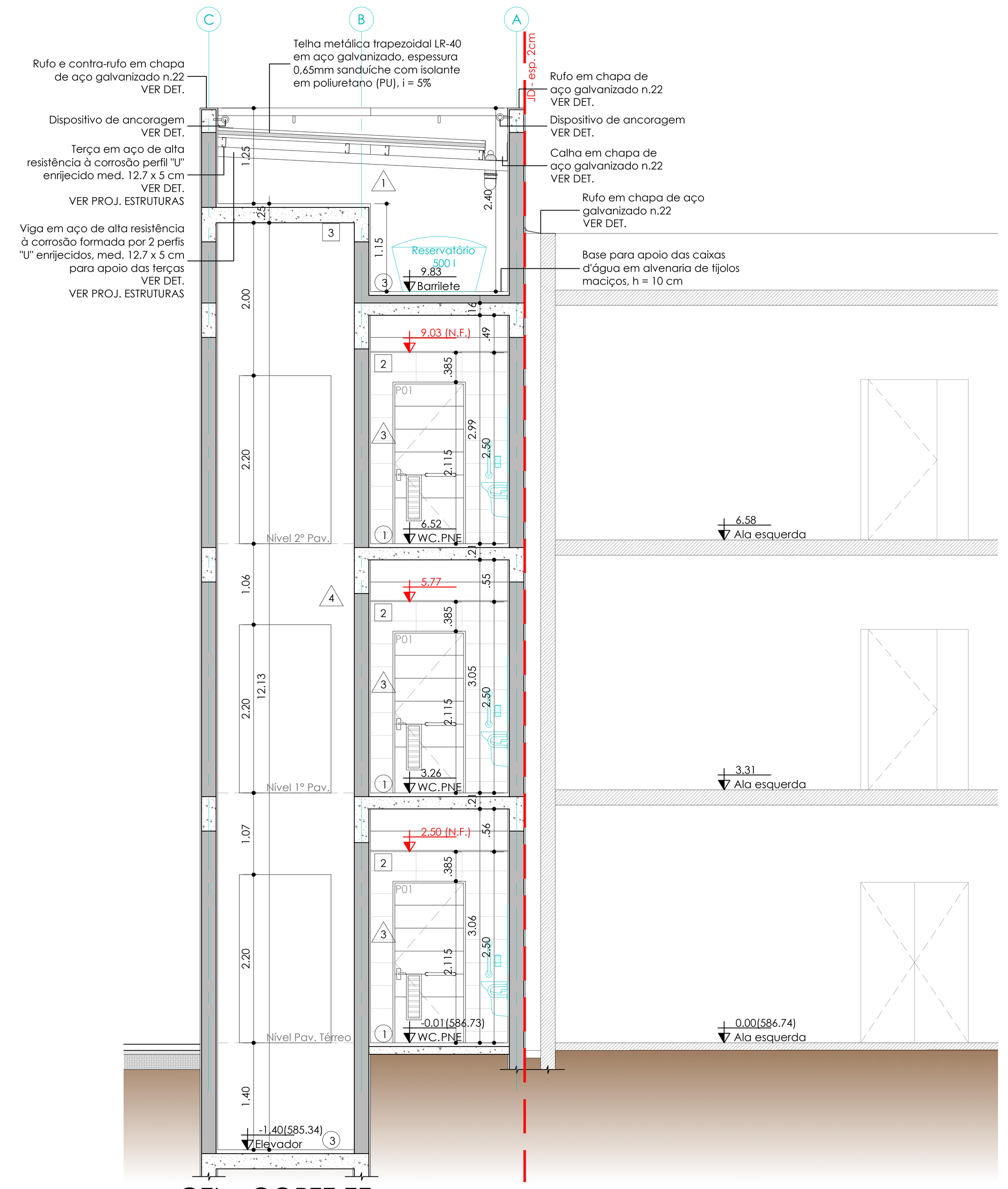

CEL - CORTE EE
Escala 1:50

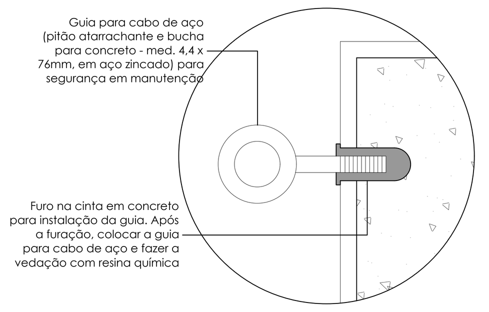

Detalhe da Fixação da Guia de Ancoragem - Corte
Escala 1:05

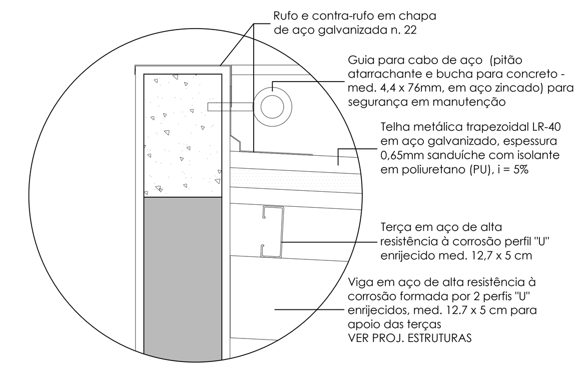

Detalhe - Rufo e Contra-rufo - Corte
Escala1:10

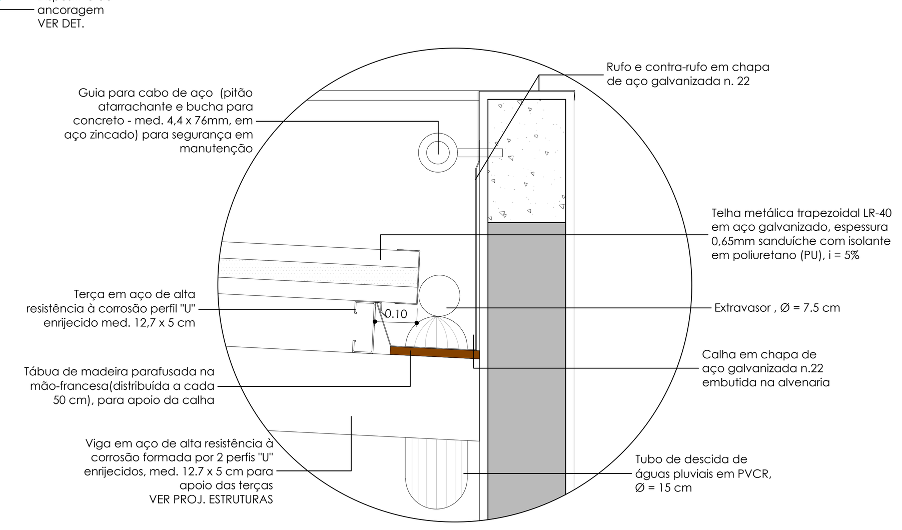

Detalhe - Calha Cobertura - Corte
Escala 1:10

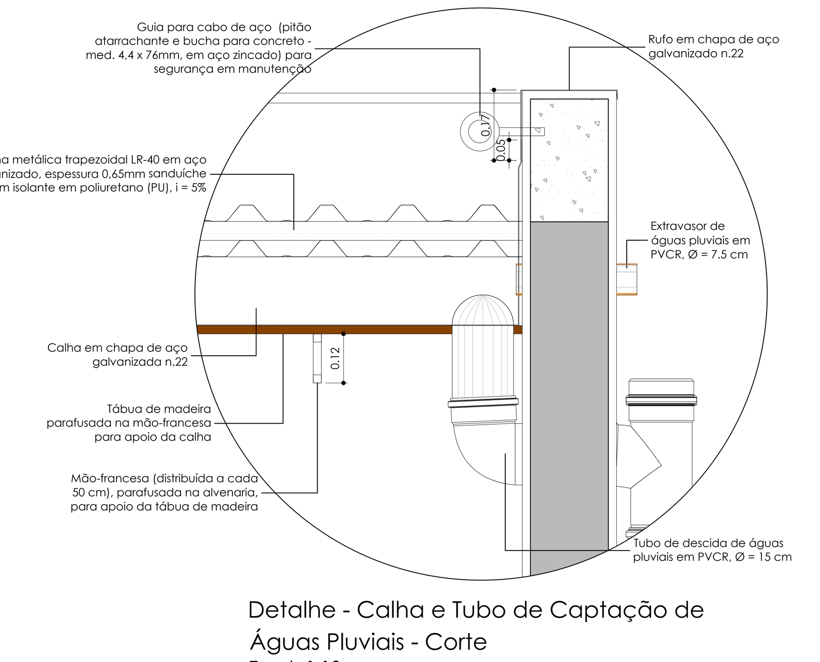

Detalhe - Calha e Tubo de Captação de Águas Pluviais - Corte
Escala1:10

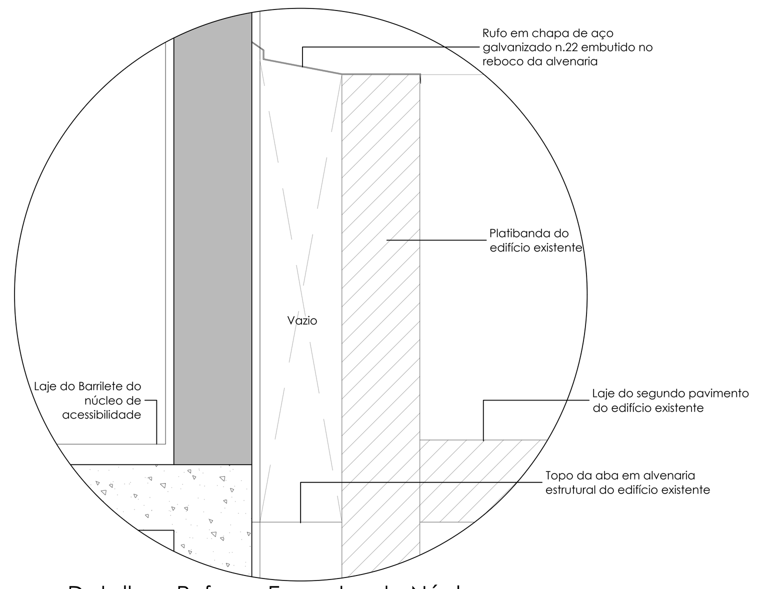

Detalhe - Rufo no Encontro do Núcleo com o Edifício Existente - Corte
Escala1:10

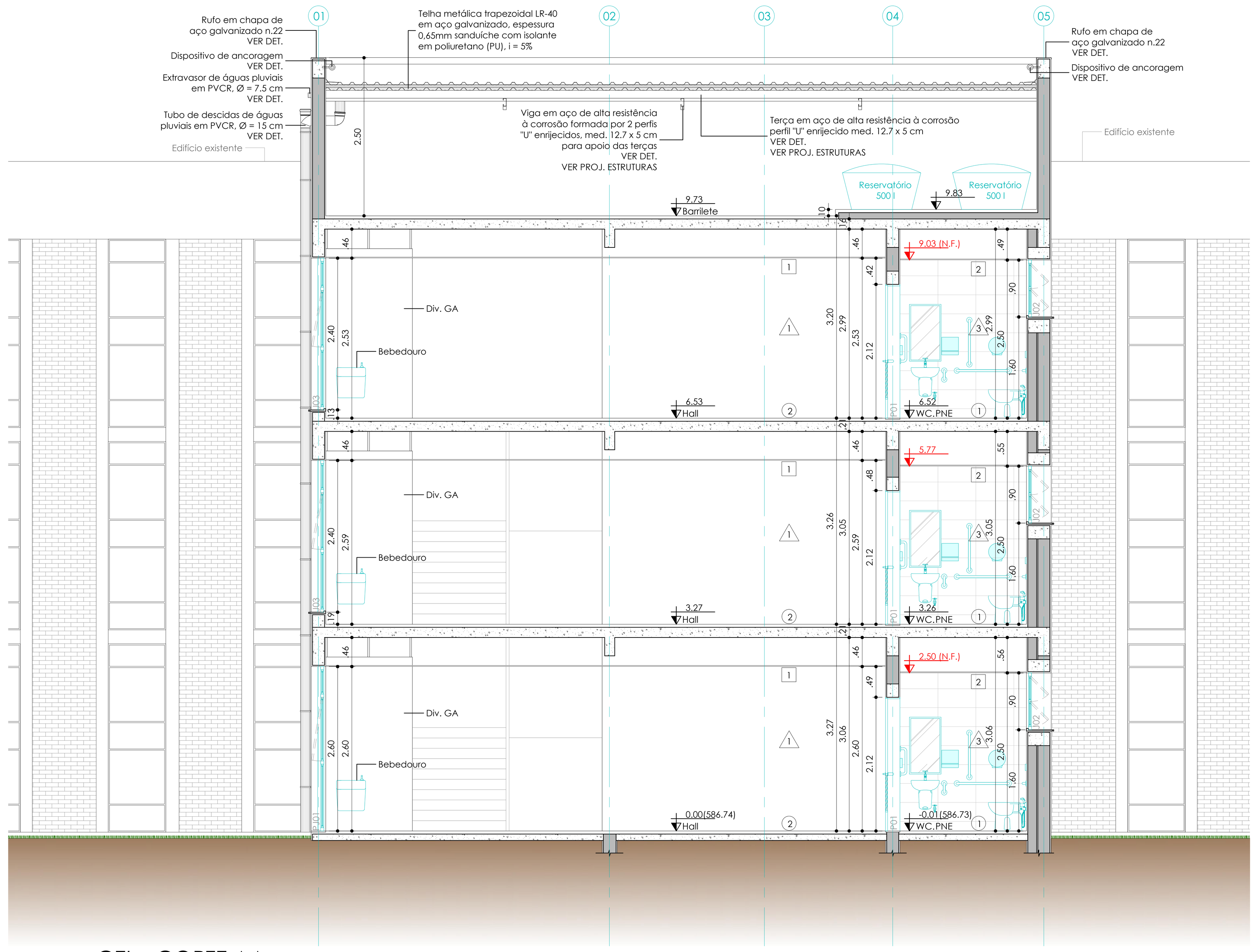

CEL - CORTE AA
Escala 1:50

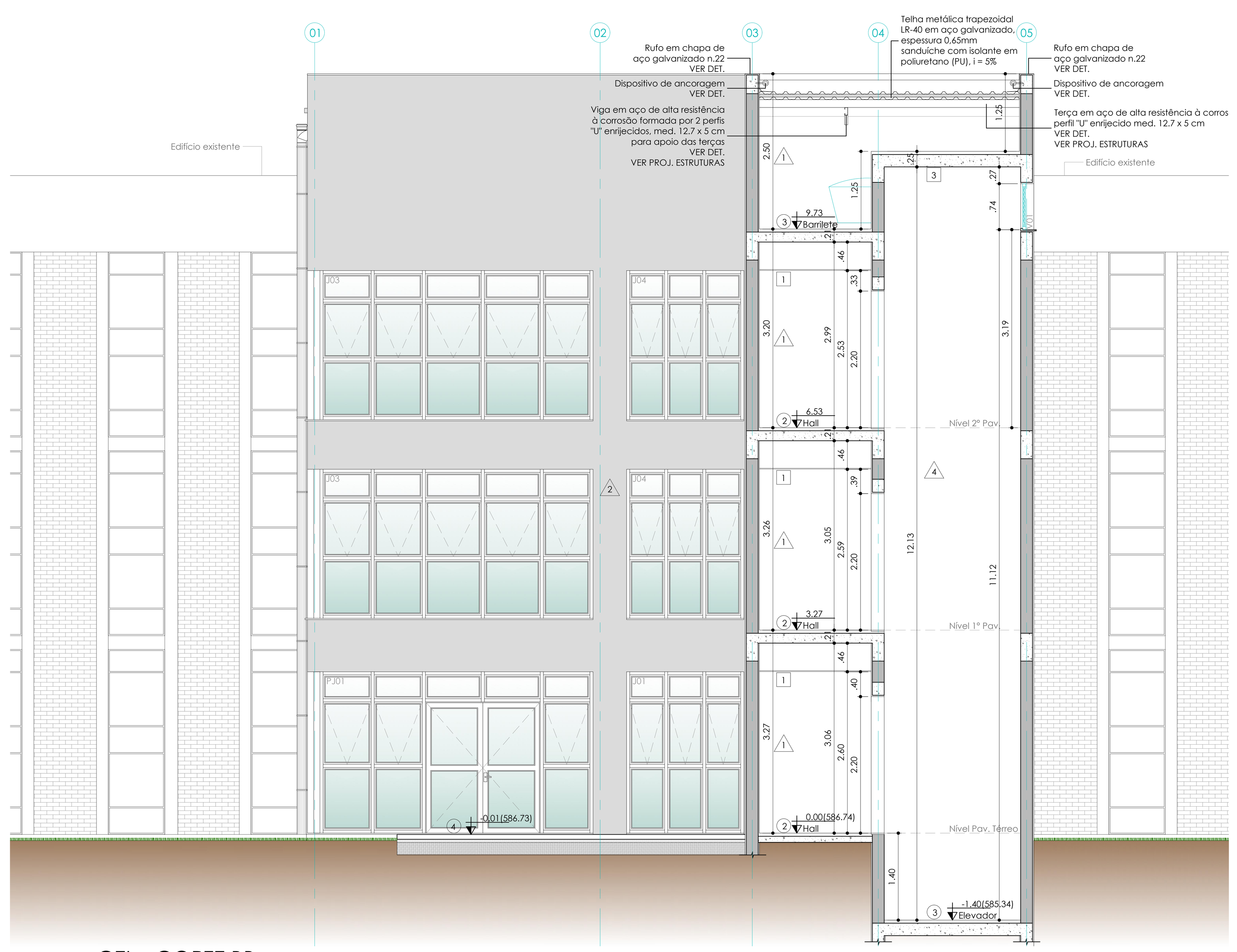

CEL - CORTE BB
Escala 1:50

ESPECIFICAÇÃO DE ACABAMENTOS

○ PISO

1. Piso em porcelanato sobre argamassa de regularização, dimensão 60 x 60 cm, referência comercial: linha *Pietra di Firenze*, cor *Off White* - Portobello, Eliane, Portinari ou equivalente técnico. Rejunte linha *Juntaplus Fina*, cor *Cinza Claro*, referência comercial: Eliane, Quartzolit, Embracon ou equivalente técnico. Rodapés da mesma linha do piso, dimensão 15 x 60 cm, cor *Off White*.
2. Piso em placa vinílica (medidas 60 x 60 cm), espessura 2,0 mm. Classe IIA de energia radiante, assentado sobre regularização. Referência comercial: *Linha Paviflex Natural, Coleção Thru*, código 9205691 - Tarkett, Forbo, Gerflor ou equivalente técnico. Rodapé feito subindo a placa do piso, h = 7 cm, com peça de arremate do rodapé.
3. Aplicação de desempeno mecânico sobre concreto de laje úmido, com acabamento antiderrapante.
4. Piso em bloco intertravado em concreto 35MPa, medidas: 10 x 20 x 06 cm, na cor natural. Compactação e nivelamento de solo para assentamento em camadas, sendo: 20 cm de subleito com adição de brita (solo-brita) e, sobre essa camada, 5 cm de pó de pedra para colocação do bloco intertravado. Nas bordas de calçadas, utilizar guia para piso intertravado em concreto 35MPa, medidas 13 x 100 x 30 cm, cor natural. Referência comercial do bloco e da guia: Tecpavi, Artconpre, San Carlo ou equivalente técnico.
5. Piso em concreto desempenado mecanicamente com juntas de dilatação na modulação 1,20 x 1,20 m aproximadamente, espessura 2,7 cm. Concreto 30 MPa, espessura 8 cm, com retardador de cura e endurecedor de superfície. Acabamento antiderrapante com um prato de flotação e uma demão de lâmina.

△ PAREDES

1. Aplicação de látex acrílico acetinado em três demãos sobre massa PVA nas paredes novas e sobre seladora nas paredes existentes ; referência comercial: cor *Branco*, código 001 - Coral, Sherwin Williams, Suvinil ou equivalente técnico.
2. Aplicação de látex acrílico fosco em três demãos sobre seladora acrílica (nas paredes externas); referência comercial: cor *Costa Prateada*, código Dulux 50YR 53/011 - Coral, Sherwin Williams, Suvinil ou equivalente técnico.
3. Revestimento em porcelanato retificado, medida 30 x 60 cm, assentadas em junta prumo sobre massa grossa sarrafeada até o teto; referência comercial: linha *White Home*, cor *Cetim Bianco* - Portinari, Eliane, Portobello ou equivalente técnico. Rejunte anti-mofo linha *Juntaplus Fina*, cor *Cinza Claro*, referência comercial: Eliane, Quartzolit, Embracon ou equivalente técnico.
4. Aplicação de pintura tipo caiação em 3 demãos, cor branco.

OBSERVAÇÃO: Nas arestas e cantos vivos, prever instalação de cantoneiras de proteção do piso até h=1,80m, cor branco, sendo: cantoneira em AÇO GALVANIZADO para paredes rebocadas e cantoneira em ALUMÍNIO para paredes com revestimento porcelanato.

□ FORRO

1. Forro monolítico em placas de gesso acartonado com pintura em látex acrílico acetinado; referência comercial da tinta: cor *branco, código 001* - Coral, Sherwin Williams, Suvinil ou equivalente técnico. Junta de dilatação de 2,0 cm entre a parede e o forro monolítico, com tabica em alumínio com pintura eletrostática cor branca. Ver detalhamento no projeto arquitetônico.
2. Forro monolítico em placas de gesso acartonado **RU** com pintura em látex acrílico acetinado; referência comercial da tinta: cor *branco, código 001* - Coral, Sherwin Williams, Suvinil ou equivalente técnico. Junta de dilatação de 2,0 cm entre a parede e o forro monolítico, com tabica em alumínio com pintura eletrostática cor branca. Ver detalhamento no projeto arquitetônico.
3. Laje rebocada com aplicação de pintura em látex acrílico acetinado; referência comercial: cor *branco, código 001* - Coral, Sherwin Williams, Suvinil ou equivalente técnico.
4. Laje existente com aplicação de nova pintura em látex acrílico acetinado; referência comercial: cor *branco, código 001* - Coral, Sherwin Williams, Suvinil ou equivalente técnico.

QUADRO DE CAIXILHOS E PORTAS

	DESCRIÇÃO DE CAIXILHOS	LARG.	ALT.	PEIT.	QTDE.
J01	Caixilho em alumínio com vidro, 09 folhas, sendo 06 fixas e 03 maxim-ar.	1.89	2.60	0.00	01
J02	Caixilho em alumínio com vidro, 02 folhas, sendo 01 fixa e 01 maxim-ar.	0.57	0.90	1.60	03
J03	Caixilho em alumínio com vidro, 18 folhas, sendo 12 fixas e 06 maxim-ar. *Peitoril: 0,19 m no 1ºpavimento e 0,13 m no 2º pavimento.	4.37 + 0.84	2.40	*	02
J04	Caixilho em alumínio com vidro, 09 folhas, sendo 06 fixas e 03 maxim-ar. *Peitoril: 0,19 m no 1ºpavimento e 0,13 m no 2º pavimento.	1.89	2.40	*	02
V01	Caixilho em alumínio com venezianas ventiladas, 01 folha fixa. **Peitoril: 3.19 m em relação ao piso do 2º pavimento e 11.12 m em relação ao piso do poço do elevador.	0.57	0.74	**	01
	DESCRIÇÃO DE PORTAS	LARG.	ALT.		QTDE.
P01	Porta em madeira, 01 folha de abrir com bate-cadeira e puxador horizontal. Grelha de ventilação em alumínio. Batente em chapa metálica.	0.90	2.10		03
	DESCRIÇÃO DECONJUNTO DE PORTAS COM CAIXILHOS	LARG.	ALT.		QTDE.
PJ01	Conjunto de porta e caixilho em alumínio com vidro composto por: 01 porta 02 folhas de abrir com barra anti-pânico, e caixilho 14 folhas, sendo 04 folhas maxim-ar e 10 folhas fixas.	4.37 + 0.84	2.60		01
	DESCRIÇÃO DE ALÇAPÕES	COMP	LARG.		QTDE.
A01	Alçapão em chapa de aço de alta resistência à corrosão, 01 folha de abrir.	0.70	0.70		01

OBSERVAÇÕES: consultar as pranchas de detalhamento de portas, caixilhos e painéis de vidro.

QUADRO DE NOTAS

01 Cobertura em telha metálica trapezoidal LR-40 em aço galvanizado, espessura = 0,65 mm, sanduíche com isolante em poliuretano (PU). Acabamentos e acessórios: espaçadores entre telhas; fixadores autoperfurantes com acabamento aluminizado e cabeça em aço inox, sendo de 12-14x3/4" na estrutura e de 1/4-14x7/8" na costura de duas chapas; fitas de vedação utilizadas nas sobreposições transversais e longitudinais; massa poliuretânica utilizada nos locais de acabamento como arremates e encontros especiais. Pintura proveniente de fábrica com aplicação de primer epóxi seguido de pintura de acabamento na cor branca na face superior e na cor cinza na face inferior. Referência comercial: Perfilor, Eucatex, Eternit ou equivalente técnico.
02 Estrutura e elementos metálicos das coberturas em aço de alta resistência à corrosão com aplicação de fundo preparador anti-ferruginoso e pintura em esmalte sintético acetinado. Referência comercial da tinta: cor *Branco*, código 001 - Coral, Sherwin Williams, Suvinil ou equivalente técnico.
03 Rufos, contra-rufos, calhas e arremates em chapa metálica de aço galvanizado n. 22 com aplicação de fundo preparador anti-ferruginoso e pintura em esmalte sintético acetinado. Referência comercial da tinta: cor *Branco*, código 001 - Coral, Sherwin Williams, Suvinil ou equivalente técnico.
04 Tubos de captação de águas pluviais em PVCR com aplicação de fundo preparador e pintura em esmalte sintético acetinado. Referência comercial da tinta: cor *Branco*, código 001 - Coral, Sherwin Williams, Suvinil ou equivalente técnico.
05 Piso interno podotátil de alerta em placa de borracha anti-derrapante, medidas: 30 x 30 cm, na cor amarelo e em concordância com a NBR-9050/2015 e NBR16537/2016 e/ou posteriores alterações.
06 Piso externo podotátil de alerta e direcional em bloco intertravado de concreto 35MPa, medidas: 20 x 20 x 06 cm, na cor amarelo, e em concordância com a NBR-9050/2015 e NBR16537/2016 e/ou posteriores alterações. Assentamento em camada de 05 cm de pó de pedra e 15 cm de subleito com adição de brita (solo-brita), sobre solo compactado e nivelado.
07 Nas paredes (até h = 60 cm) e piso internos do barrilete, impermeabilização com aplicação de argamassa acrílica em demãos cruzadas, conforme orientação do fabricante, respeitando a quantidade mínima.
08 Em todos os sanitários, sob o piso porcelanato, aplicação de argamassa polimérica (denvertec 100) para impermeabilização.
09 (SG) Soleiras em granito *Arabesco Branco*, espessura 2 cm.
10 (SGL) Soleiras em granito levigado *Arabesco Branco*, espessura 2 cm.
11 (PG) Peitoris em granito *Arabesco Branco*, espessura 2 cm.
12 Alvenaria de embasamento h = 40 cm abaixo do piso acabado em bloco de concreto, medidas 19 x 39 x 19 cm, 8 MPa, conforme projeto arquitetônico e de estrutura.
13 Fechamento em blocos de concreto com espessura de 14 ou 19 cm, conforme projeto arquitetônico.
14 Vergas (sobre portas) e contra-vergas (em caixilhos)em concreto. Ver detalhe típico na prancha de detalhamento de portas e caixilhos.
15 Ancoragem feita através de guia para cabo de aço formada por pitão com grapa em aço inoxidável, para chumbamento na estrutura de concreto, em conformidade com norma NR18. Medidas: 4,4 x 7,6 mm.

NOTAS:
1. O CONSTRUTOR DEVERÁ VERIFICAR TODAS AS MEDIDAS "IN LOCO".
2. O PROJETO EXECUTIVO É COMPOSTO POR PRANCHAS DE DESENHOS, MEMORIAL DESCRITIVO E PLANILHA DE CUSTOS, QUE DEVERÃO SER CONSULTADOS EM CONJUNTO.
3. ESTE PROJETO EXECUTIVO DEVERÁ SER ANALISADO EM CONJUNTO COM OS PROJETOS DAS DEMAIS ÁREAS.

REVISÃO	DATA	DESCRIÇÃO DA REVISÃO
02		
01		

ATENÇÃO: A autoria do projeto não é responsabilidade desta Coordenadoria, cabendo-lhe apenas sua análise e gerenciamento.

UNICAMP
COORDENADORIA DE PROJETOS E OBRAS CPO
Pró-Reitoria de Desenvolvimento Universitário
UNIDADE: CEL - CENTRO DE ESTUDOS DE LINGUAGEM
OBRA: CONSTRUÇÃO DO NÚCLEO DE ACESSIBILIDADE
CÓDIGO DA OBRA CPO: CELacessib

graco
GRACO PROJETOS, EMPREENDIMENTOS E CONSTRUÇÃO S/C LTDA.
RUA PADRE TEIXEIRA, 1531 - CENTRO - SÃO CARLOS - SP
FONE / FAX: (16) 3372-2188 / 3307-7643
projetos@gracoarq.com.br - www.gracoarq.com.br

UNIDADE: CEL - CENTRO DE ESTUDOS DE LINGUAGEM
ENDEREÇO: Rua Cora Coralina CEP:13083-896 UNICAMP/ CAMPUS: CIDADE UNIVERSITÁRIA "ZEFERINO VAZ", CAMPINAS, SP
ARQUIVO DWG: N-CEL_EXE_ARQ03a05_pl-cte-elev
OBRA: CEL - NÚCLEO DE ACESSIBILIDADE - OS- 63 - ETAPA: EXECUTIVO
REF.: ARQ.
TÍTULO: Planta de Cobertura e Detalhes, Cortes AA, BB, CC, DD e EE
FOLHA: 04/08-R0

AUTOR (ES) PROJETO: ARQ. CAIO GRACO H. V. BRAGA - CAU nº A20539-7 RRT: 6267394
DESENVOLVIMENTO PROJETO: ARQ. NORA CAPPELLO - CAU nº A39489-0; ARQ. RENATA G. BUFFA - CAU nº A42704-7

DESENHO: Renata
DATA: JUL/2018
ESCALA: 1:50