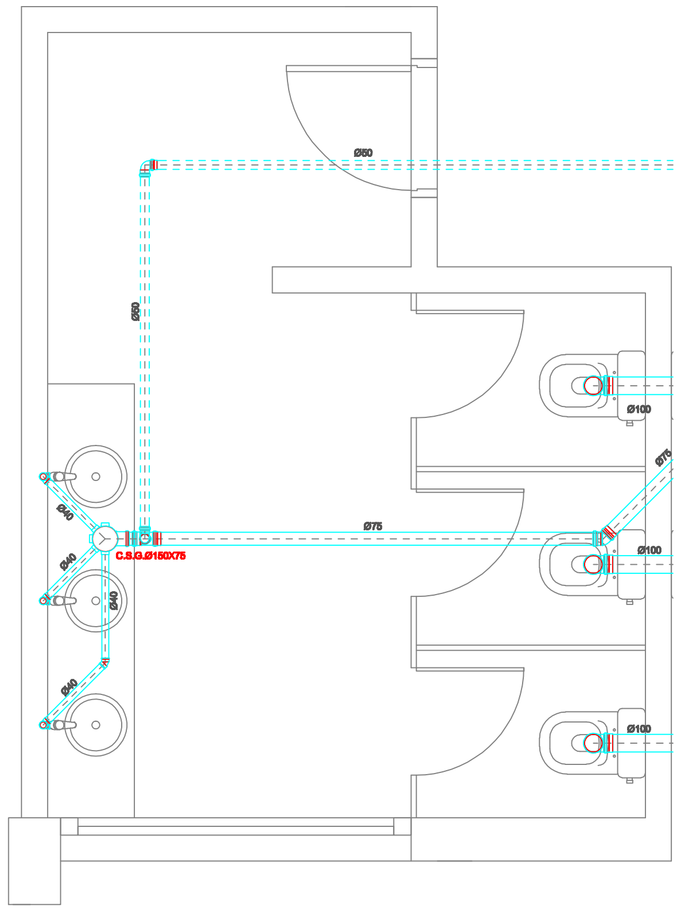


DETALHE 01 - 2X
SANITÁRIO FEMININO
PAVIMENTO TÉRREO E 2° PAVIMENTO

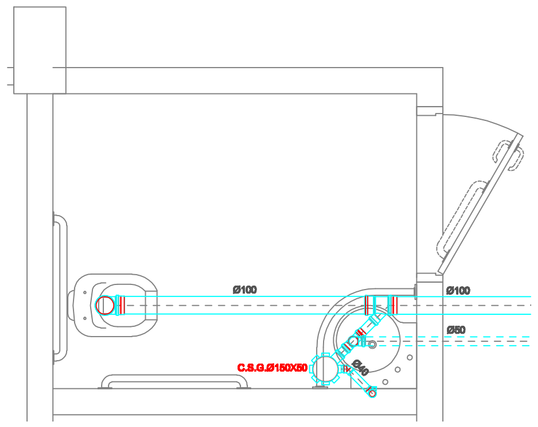


DETALHE 02 - 4X
SANIT. PPD MASCULINO E FEMININO
PAVIMENTO TÉRREO E 2° PAVIMENTO

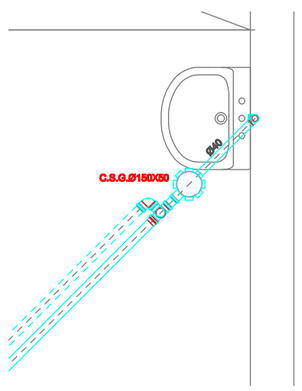


DETALHE 04 - 1X
LAVATÓRIO LABORATÓRIO DE MATERIAIS FOTÔNICOS
PAVIMENTO TÉRREO

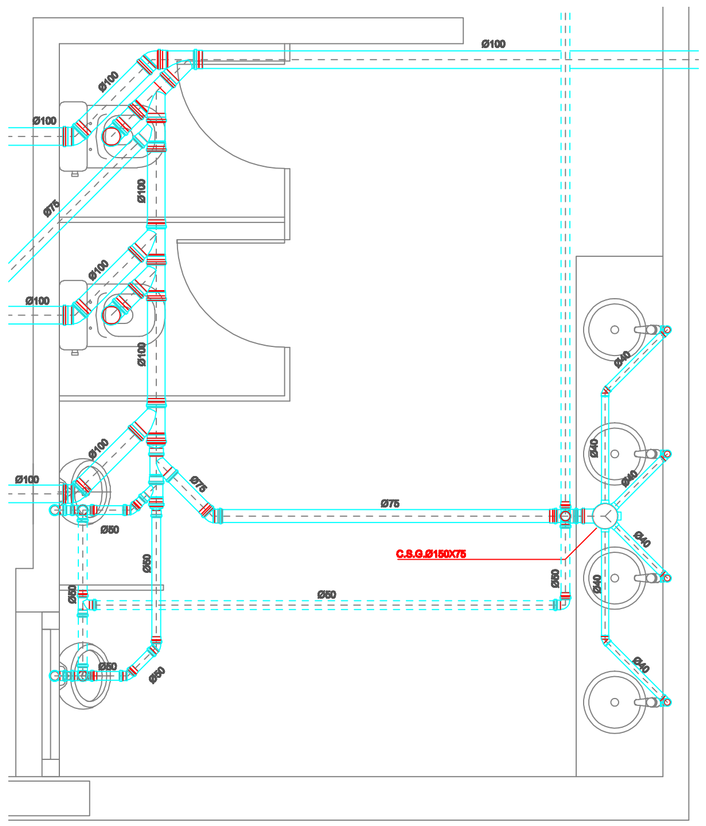


DETALHE 03 - 2X
SANITÁRIO MASCULINO
PAVIMENTO TÉRREO E 2° PAVIMENTO

| SIMBOLOGIA | |
|---|---|
| | CAIXA SIFONADA GRELHADA EM PVC Ø 150x150x50mm, COM GRELHA E ARO EM PVC |
| | RALO SECO EM PVC Ø 100x100 x40mm, COM GRELHA E ARO EM PVC |
| | CONEXÕES EM PVC, DIÂMETRO CONFORME PROJETO |
| | TUBULAÇÃO DE PVC CLASSE 8 PARA ESGOTO CLOACAL |
| | TUBULAÇÃO DE PVC CLASSE 8 PARA VENTILAÇÃO |
| TV | TUBO DE VENTILAÇÃO |
| TQP | TUBO DE QUEDA PLUVIAL |

NOTAS GERAIS

- AS BITOLAS CONSTANTES NO PROJETO REFEREM-SE AO DIÂMETRO EXTERNO DAS TUBULAÇÕES.
- RAMAIS DE ESGOTO PRIMÁRIO E SECUNDÁRIO SERÃO EM PVC CLASSE 8.
- COLUNAS DE VENTILAÇÃO SERÃO EM PVC CLASSE 8.
- SUBCOLETORES CLOACAIS E PLUVIAIS SERÃO EM PVC CLASSE 8.
- O MICTÓRIO DE LOUÇA SERÁ COM SIFÃO INTEGRADO.

| REV. | DATA | DESCRIÇÃO DA REVISÃO | RESP. |
|---|---|---|---|
| | | | |

ATENÇÃO
A autoria do projeto não é responsável pelos danos que a obra sofrer, quando esta tenha sido executada a partir de um desenho sem qualquer aprovação.

NÚCLEO DE GERENCIAMENTO DE PROJETOS DE OBRAS
Pró-reitoria de Desenvolvimento Universitário
UNIVERSIDADE ESTADUAL DE CAMPINAS

OBRA: LABORATÓRIO KYATERA / CONSTRUÇÃO
LOCAL: INSTITUTO DE FÍSICA - AV. BERTRAND RUSSEL - UNICAMP

CÓDIGO DA OBRA
IFGWkya

CBR - ENGENHARIA S/S LTDA
Rua Botafogo 260, cj. 22-Menino Deus-Porto Alegre-RS
CEP 90150-050 - Tel/Fax (51)3233-3166

Autor(es) do Projeto: Eng°. Paulo Loeck
CREA
DATA
VISTO

REFERÊNCIA
PROJETO HIDROSSANITÁRIO
DETALHES DE ESGOTO

HID
05/05

DATA: 01/07/2008
DESENHO: RODRIGO
ARQUIVO: IFGWkya_HID_PE_F05_DES_R00.dwg
ESCALA: 1:25