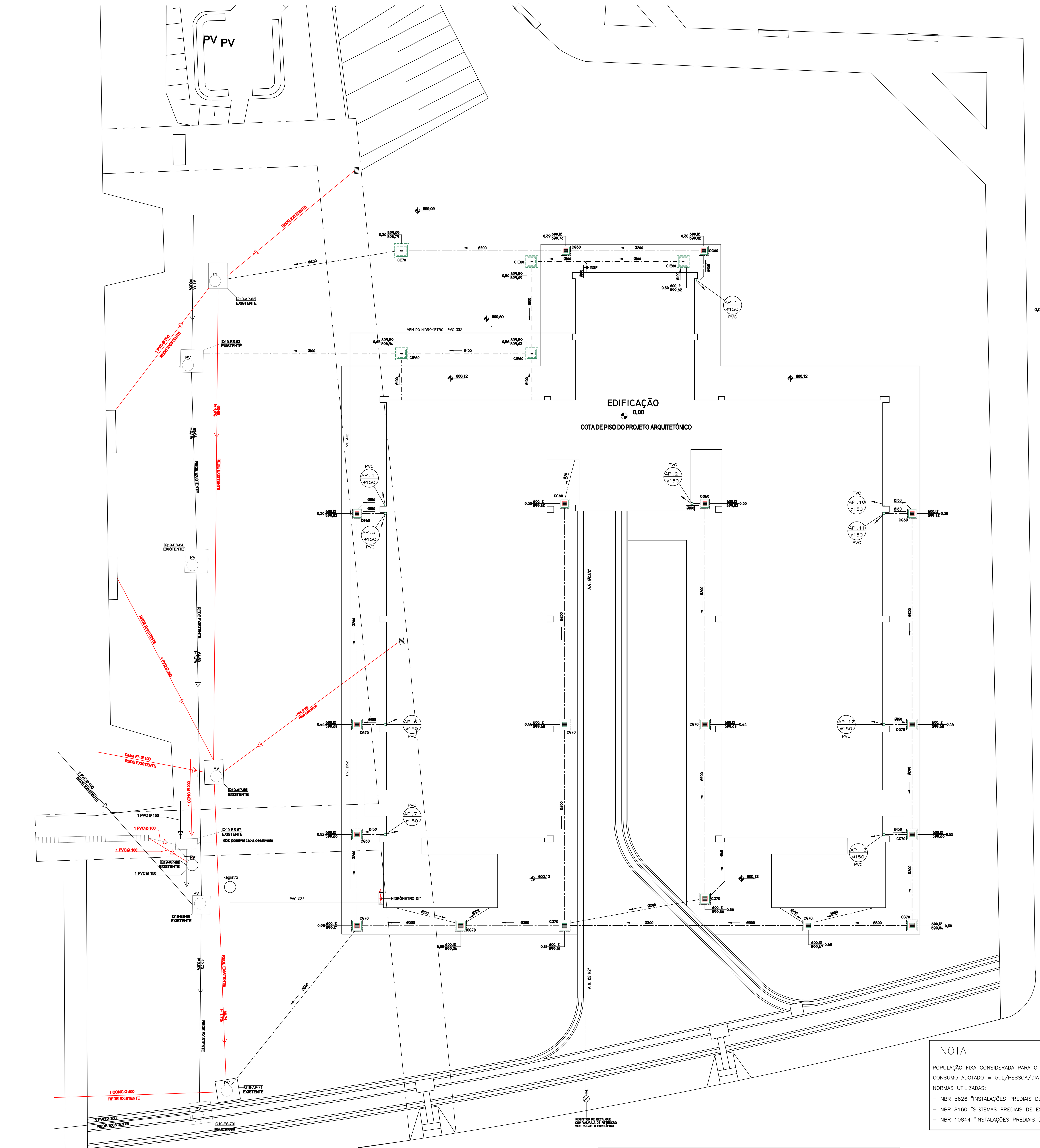

IMPLANTAÇÃO GERAL

ESCALA 1:100

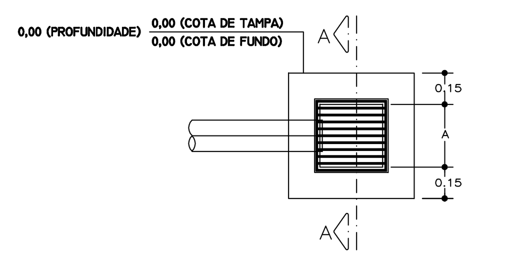

DETALHE DA CAIXA EM ALVENARIA COM GRELHA
SEM ESCALA

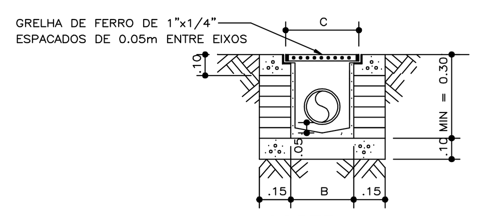

CORTE A–A
SEM ESCALA

DIMENSÕES	A	B	C
CAIXA C/ GRELHA			
0.60x0.60m	0.60m	0.60m	0.70m
0.70x0.70m	0.70m	0.70m	0.80m

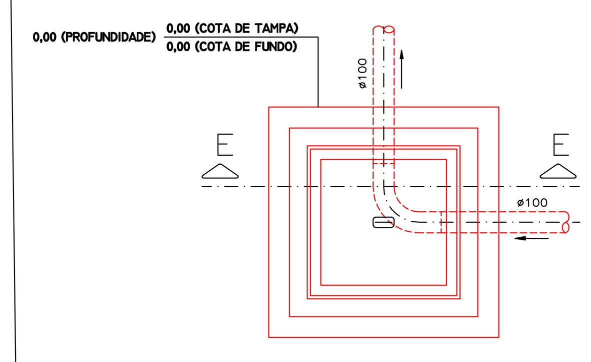

PLANTA (CIE50/70) CAIXA DE INSPEÇÃO DE ESGOTO
SEM ESCALA

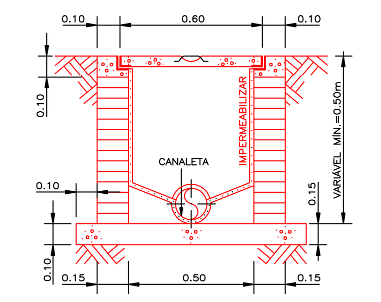

CORTE E–E
SEM ESCALA

DIMENSÕES	A	B	C
CAIXA C/ TAMPA CEGA			
0.60x0.60m	0.60m	0.60m	0.70m

EQUIVALENCIA DE DIAMETRO NOMINAL PARA TUBULACOES DE AGUA FRIA E QUENTE

TUBO (pol)	COBRE(CU) (mm) øNOMINAL	CPVC AQUATHERM (mm) øNOMINAL	PPR AMANCO (mm) øNOMINAL	PVC (mm) øNOMINAL
1/2	15	15	20	20
3/4	22	22	25	25
1	28	28	32	32
11/4	35	35	40	40
11/2	42	42	50	50
2	54	54	63	60
21/2	66	73	75	75
3	79	89	90	85
4	104	114	110	110

TABELA DE INCLINAÇÕES MÍNIMAS DAS TUBULAÇÕES DAS REDES DE ÁGUAS PLUVIAIS = 1%

TABELA DE INCLINAÇÕES MÍNIMAS DAS TUBULAÇÕES DAS REDES DE ESGOTO

DIAMETROS (mm)	INCLINACAO (%)
ø40 A ø75	2.0
ø100 A ø150	1.0
ø200 A ø300	0.75
ACIMA DE ø300	0.5

LEGENDA:

- **R.SIF** RALO SIFONADO COM GRELHA TIPO ABRE/FECHA ø150xø185xø75mm– 5 ENTRADAS DN ø40mm
- **CX.SIF** CAIXA SIFONADA COM TAMPA CEGA ø250xø230x75mm– 5 ENTRADAS DN ø40mm
- **R.SIF LACRADO** RALO SIFONADO COM TAMPA CEGA ø150xø185xø75mm– 5 ENTRADAS DN ø40mm
- **RS** RALO SECO COM GRELHA TIPO ABRE/FECHA ø100x40mm
- R.G. – REGISTRO DE GAVETA
- R.P. – REGISTRO DE PRESSÃO
- TUBULAÇÃO DE ÁGUA FRIA (PVC MARROM)
- TUBULAÇÃO DE ESGOTO (PVC BRANCO)
- TUBULAÇÃO DE ÁGUAS PLUVIAIS (PVC–R)
- TUBULAÇÃO DE INCÊNDIO
- **TV** TUBO VENTILADOR
- **ALIM** TUBO DE ALIMENTAÇÃO CAIXA D'ÁGUA
- **AP -** PRUMADA DE ÁGUAS PLUVIAIS
- **AF -** PRUMADA DE ÁGUA FRIA
- **DR -** PRUMADA DE DRENO AR CONDICIONADO
- **INC -** PRUMADA DE INCÊNDIO
- **INSP -** INSP – INSPEÇÃO
- **CG60 -** CAIXA EM ALVENARIA COM GRELHA 0.60X0.60m
- **CG70 -** CAIXA EM ALVENARIA COM GRELHA 0.70X0.70m
- **CIE60 -** CAIXA DE INSPEÇÃO DE ESGOTO COM TAMPA CEGA 0.60X0.60m

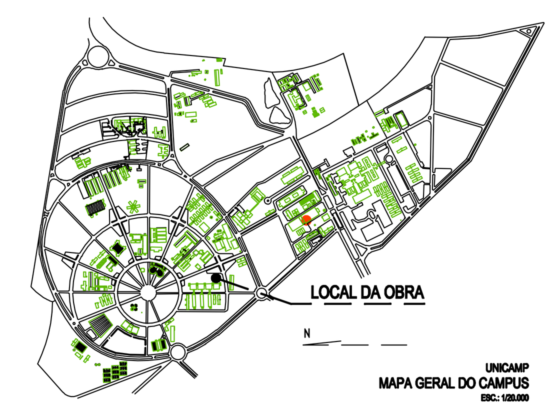

OBSERVAÇÕES GERAIS

* Todas as medidas deverão ser expressas em metros, exceto onde indicado.
* Antes da execução da obra, conferir todas as medidas no local.
* Não tomar medidas em escala na planta.
* Para toda interferência em alvenaria existente, as medidas deverão ser confirmadas no local e confrontadas com as medidas fornecidas pelo projeto executivo, podendo haver necessidade de ajustes.
* Em caso de reformas, as áreas que sofrerem danos causados pela intervenção deverão ser recuperadas, principalmente pintura, pisos e jardins. Em cada caso, seguir o padrão existente no local.
* As demais especificações deverão estar indicadas no Memorial Descritivo de Arquitetura.

NOTA:

POPULAÇÃO FIXA CONSIDERADA PARA O DIMENSIONAMENTO DO RESERVATÓRIO DE CONSUMO = 480 PESSOAS
CONSUMO ADOTADO = 50L/PESSOA/DIA
NORMAS UTILIZADAS:
- NBR 5626 "INSTALAÇÕES PREDIAIS DE ÁGUA FRIA"
- NBR 8160 "SISTEMAS PREDIAIS DE ESGOTO SANITÁRIO E EXECUÇÃO"
- NBR 10844 "INSTALAÇÕES PREDIAIS DE ÁGUAS PLUVIAIS"

AS COTAS DE NIVEL DE TOPO E DE FUNDO DAS CAIXAS DE PASSAGEM DE ÁGUAS PLUVIAIS E CAIXAS DE INSPEÇÃO DE ESGOTO TIVERAM COMO BASE AS COTAS DE NÍVEL DA IMPLANTAÇÃO DO PROJETO FORNECIDO PELA UNICAMP

NOTAS GERAIS:

AS TUBULAÇÕES DE ÁGUA FRIA SERÃO DE PVC SOLDAVEL SERIE A (CLASSE 15) MARROM
AS CONEXÕES TERMINAIS DE LIGAÇÃO COM ENGATE FLEXIVEL SERÃO TIPO SRM (ROSCA BLINDADA DE 3/4"x1/2")
TODAS AS CONEXÕES DE SAÍDA DE ÁGUA FRIA DEVERÃO SER DE PVC AZUL COM ROSCA
AS TUBULAÇÕES DE ESGOTO DEVERÃO SER DE PVC BRANCO E DE ÁGUAS PLUVIAIS EM PVC–R

REVISÃO	DATA	DESCRIÇÃO DA REVISÃO
02		
01		

ATENÇÃO
A autoria do projeto não é responsabilidade desta Coordenadoria, cabendo-lhe apenas sua análise e gerenciamento.

UNICAMP
COORDENADORIA DE PROJETOS E OBRAS
Pró-Reitoria de Desenvolvimento Universitário
UNIDADE: INSTITUTO DE BIOLOGIA
OBRA: MUSEU E HERBÁRIO
CPO
CÓDIGO DA OBRA CPO: IB mus/herb

BS arquitetura&design
BATISTA E SENNA PROJETOS ARQUITETÔNICOS LTDA EPP
RUA NICOLA ANSELMI 197 - VALINHOS - SÃO PAULO
TEL.(019) 32383053
E-MAIL bsarq@terra.com.br

UNIDADE: INSTITUTO DE BIOLOGIA
ENDEREÇO: RUA BERTRAND RUSSEL S/N QD: 19 UNICAMP/ CAMPUS: CIDADE UNIVERSITÁRIA "ZEFERINO VAZ", CAMPINAS, SP
ARQUIVO DWG: UNICAMP/HID/EXECUTIVO/HERBÁRIO
OBRA: MUSEU E HERBÁRIO
REF.: HIDRO
TÍTULO: PROJETO EXECUTIVO HIDRÁULICO-SANIT. IMPLANTAÇÃO GERAL
FOLHA: 01/07

AUTOR (ES) PROJETO: ENG. FRANCISCO JOSÉ BARBOZA DE OLIVEIRA PRATA CREA–SP 5061637014/ ART Nº92221220130410158

DESENHO: FRANCISCO
DATA: 07/2013
ESCALA: 1:100